Введен в действие

Постановлением Госстандарта СССР

от 28 октября 1975 г. N 2721

МЕЖГОСУДАРСТВЕННЫЙ СТАНДАРТ
СИСТЕМА СТАНДАРТОВ БЕЗОПАСНОСТИ ТРУДА
МАШИНЫ РУЧНЫЕ ПНЕВМАТИЧЕСКИЕ
ОБЩИЕ ТРЕБОВАНИЯ БЕЗОПАСНОСТИ

Occupational safety standards system. Pneumatic hand machines. General safety requirements

ГОСТ 12.2.010-75*

(в ред. Изменения N 1, утв. в феврале 1982 г., Изменения N 3, утв. в феврале 1992 г)

Группа Т58

ОКП 48 3332

Постановлением Государственного комитета стандартов Совета Министров СССР от 28 октября 1975 г. N 2721 дата введения установлена с 01.01.1977.

Проверен в 1991 г. Ограничение срока действия снято Постановлением Госстандарта от 7 февраля 1992 г. N 123.

Переиздание (май 1999 г.) с Изменениями N 1, 3, утвержденными в феврале 1982 г., ноябре 1986 г., феврале 1992 г. (ИУС 5-82, 5-92).

Настоящий стандарт распространяется на ручные пневматические машины и устанавливает общие требования безопасности к конструкции и эксплуатации машин, а также требования к методам контроля их шумовых характеристик и вибрационных параметров.

Стандарт не распространяется на специальные машины, предназначенные для работы в особых условиях.

Требования настоящего стандарта являются обязательными.

(Измененная редакция, Изм. N 3).

1. ОБЩИЕ ПОЛОЖЕНИЯ

1.1. Машины, методы их испытаний, правила эксплуатации должны удовлетворять требованиям ГОСТ 12.2.003-91, ГОСТ 12.2.030-83, ГОСТ 12.3.001-85, ГОСТ 12633-90 стандартов на конкретные виды машин и требованиям настоящего стандарта.

1.2. В стандартах или технических условиях на конкретные виды машин должны устанавливаться допустимые значения шумовой характеристики, соответствующие лучшим современным образцам.

1.3. (Исключен, Изм. N 3).

2. ТРЕБОВАНИЯ К КОНСТРУКЦИИ

2.1. Конструкция машины должна обеспечивать выполнение требований ГОСТ 17770-86 со следующим дополнением.

2.1.1. Конструкция машины должна обеспечивать виброзащиту обеих рук оператора.

2.2. Машины ударного действия должны иметь устройства, исключающие самопроизвольный вылет рабочего инструмента при холостых ударах.

2.3. Шлифовальные машины, пилы и рубанки должны иметь ограждение рабочего инструмента.

2.4. Машины, предназначенные для обработки специальных материалов, образующих пыль в недопустимых концентрациях в условиях испытаний, соответствующих основному назначению, по требованию заказчика должны иметь устройства для ее

Не является официальным изданием предназначено для ознакомительных целей. Бесплатно предоставляется клиентам компании «Древград» - деревянные дома.

улавливания.

(Измененная редакция, Изм. N 3).

2.5. Выхлопные отверстия должны быть расположены таким образом, чтобы отработавший воздух не обдувал рук работающего и не загрязнял зоны его дыхания.

(Измененная редакция, Изм. N 1).

3. ТРЕБОВАНИЯ К ЭКСПЛУАТАЦИИ

3.1. Абразивный инструмент шлифовальных машин должен быть подготовлен к работе по ГОСТ 12.3.028-82 с учетом требований, приведенных в паспорте машин.

3.2. Шланг к машине должен присоединяться при помощи ниппелей или штуцеров и хомутов; крепление шлангов проволокой не допускается.

3.3. (Исключен, Изм. N 3).

3.4. При эксплуатации машины на рабочем месте должны обеспечиваться гигиенические нормы шума с учетом шумовых характеристик машин. Для этого необходимо применять средства строительной и технической акустики: боксы, экраны, звукопоглощающие облицовки и т.д.

В случае неэффективности указанных средств должны использоваться средства индивидуальной защиты.

3.5. При эксплуатации машины на рабочем месте должны обеспечиваться гигиенические нормы концентрации вредных веществ, выделяемых в процессе работы.

3.4, 3.5. (Измененная редакция, Изм. N 1).

3.6. (Исключен, Изм. N 1).

3.7. При эксплуатации не допускается:

менять рабочий инструмент при наличии в шланге сжатого воздуха (за исключением работ, проводимых в подземных условиях отбойным молотком, перфоратором или горным сверлом); снимать с машины средства виброзащиты и управления рабочим инструментом, глушитель шума.

(Измененная редакция, Изм. N 3).

4. ТРЕБОВАНИЯ К КОНТРОЛЮ ВИБРАЦИОННЫХ ПАРАМЕТРОВ И ШУМОВЫХ ХАРАКТЕРИСТИК

4.1. Шумовые характеристики и вибрационные параметры должны определяться при контрольных испытаниях, за исключением приемосдаточных.

4.2. Шумовые характеристики определяются по ГОСТ 12.2.030-83, методы измерения шумовых характеристик - по ГОСТ 12.1.026-80.

4.2.1. Шумовые характеристики должны определяться под нагрузкой, характеризуемой для машин вращательного действия номинальной мощностью на выходном валу, а для машин ударного действия - энергией и частотой ударов.

4.2.2. При измерении шумовых характеристик по полусфере с использованием нагрузочных устройств отвод воздуха из выхлопного отверстия должен производиться вверх или в стороны.

4.2.3. Шумовые характеристики следует определять в условиях, обеспечивающих оценку собственного шума.

4.2.4. Испытываемая машина должна быть установлена так, чтобы ее ось располагалась вертикально, а шпиндель на уровне пола, как указано на чертеже.

Не является официальным изданием предназначено для ознакомительных целей. Бесплатно предоставляется клиентам компании «Древград» - деревянные дома.

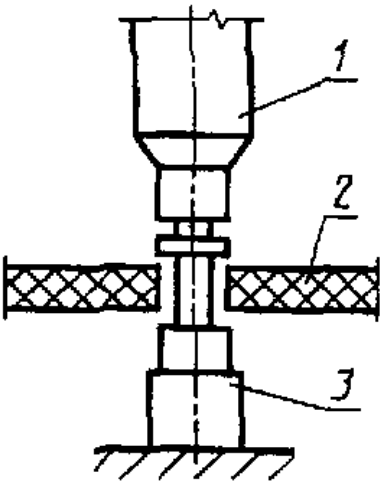

1 - машина; 2 - пол; 3 - нагрузочное устройство

4.3. Уровень помех стационарного фона при проведении испытаний после ремонта машины должен быть не менее чем на 6 дБ ниже уровня шума испытываемой машины.

4.3.1. Вибрационные параметры определяются при выполнении представительной технологической операции, для выполнения которой предназначена машина, или с использованием имитатора объекта обработки. Указанные параметры должны быть приведены в паспорте машины.

4.3.2. Представительный объект обработки выбирают из реальных объектов наиболее характерных для машин конкретных видов.

4.3.3. Вибрационные параметры следует контролировать в точках, расположенных в середине зон контакта рук оператора с машиной, в трех взаимно перпендикулярных направлениях.

4.4. После ремонта, сопровождающегося разборкой, должны контролироваться вибрационные параметры и шумовые характеристики машин.

(Измененная редакция, Изм. N 3).

Приложение. (Исключено, Изм. N 3).

Не является официальным изданием предназначено для ознакомительных целей. Бесплатно предоставляется клиентам компании «Древград» - деревянные дома.